

Akční nabídka příslušenství MG3

11/2026

Nabídka platí pouze do vyprodání zásob!!!

Ceny příslušenství jsou uvedeny včetně DPH 21%, bez montáže. Na cenu montáže se informujte u svého prodejce MG.

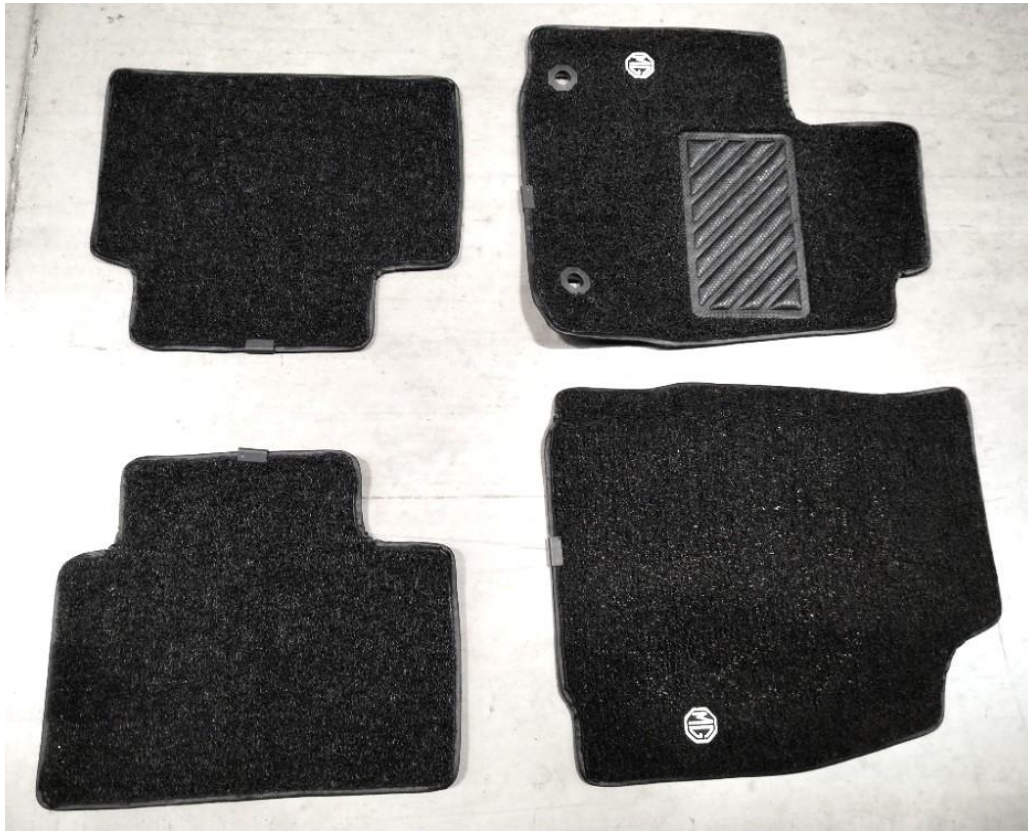

Hybridní rohože SAIC - 4ks

Objednací číslo	Cena pro zákazníka
SAC1500138	~~2 790 Kč vč. DPH~~
Akční cena	**590 Kč vč. DPH**

- Sada 4ks koberců
- Prémiový vzhled, snadné čištění
- Logo MG, materiál PVC
- Snadná údržba
- Fixační body na kobercích řidiče
- Voděodolné, bez zápachu, ekologické

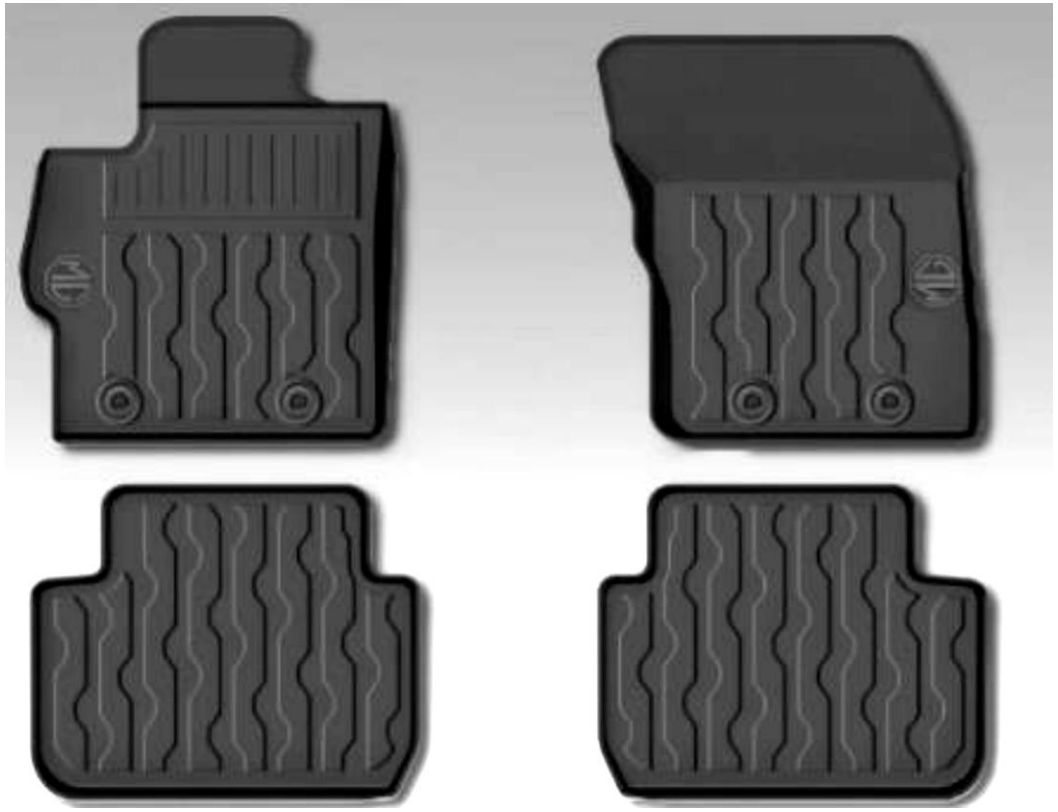

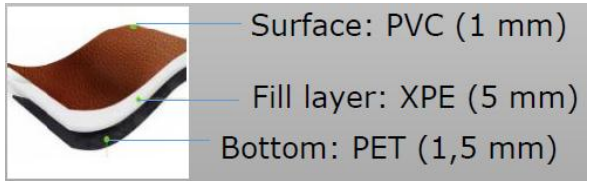

3D rohože SAIC - 4ks

Objednací číslo	Cena pro zákazníka
SAC1500158	~~4 590 Kč vč. DPH~~
Akční cena	**690 Kč vč. DPH**

- Sada 4ks rohoží
- Protiskluzový povrch
- Logo MG, materiál PVC
- Snadná údržba, prémiový vzhled
- Fixační body na předních kobercích
- Voděodolné, bez zápachu, ekologické



Gumové rohože 4ks

Objednací číslo	Cena pro zákazníka
ACMG3HE100	~~1 350 Kč vč. DPH~~
Akční cena	**690 Kč vč. DPH**

- Kvalitní gumové rohože, sada 4ks
- Logo MG3 na všech kobercích
- Fixační úchyty na předních rohožích
- Zakrytý středový prostor v zadní části



Vana do zavazadlového prostoru SAIC

Objednací číslo	Cena pro zákazníka
SAC1500178	~~1 990 Kč vč. DPH~~
Akční cena	**690 Kč vč. DPH**

- Originální podložka do kufru
- Syntetická kůže z mikrovlákna
- Logo MG
- Voděodolná, bez zápachu
- ekologická



Oboustranný koberec do kufru

Objednací číslo	Cena pro zákazníka
ACMG3HE106	~~990 Kč vč. DPH~~
Akční cena	**590 Kč vč. DPH**

- Pogumovaná spodní strana
- Velurová horní strana
- logo modelu na obou stranách
- lemovka s barevným obšitím

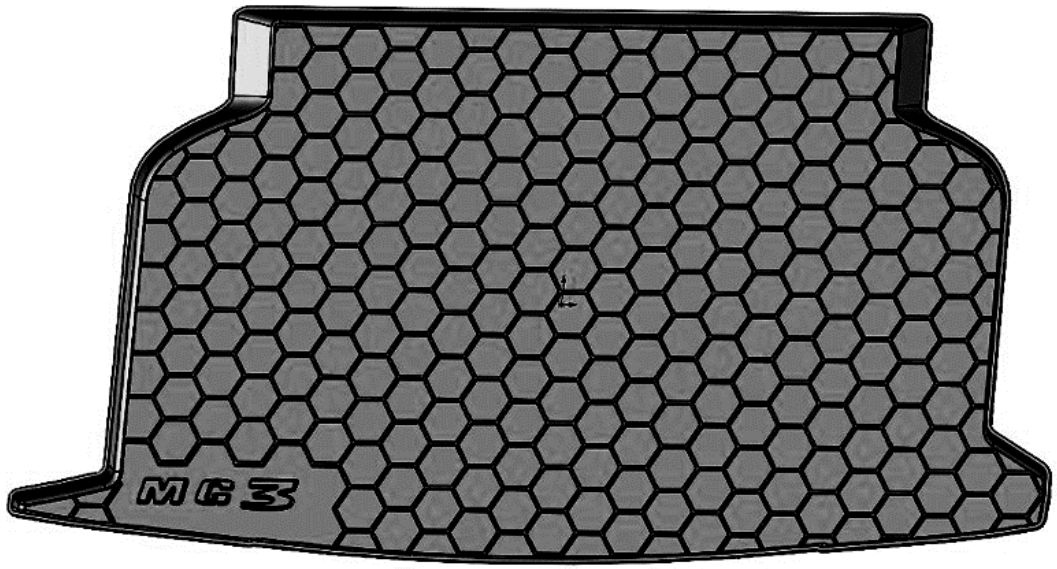

Gumová vana do kufru

Objednací číslo	Cena pro zákazníka
ACMG3HE105	~~1 350 Kč vč. DPH~~
Akční cena	**690 Kč vč. DPH**

- kvalitní gumová podložka do zavazadlového prostoru
- Materiál, který nezapáchá ani při vysokých teplotách
- logo MG3

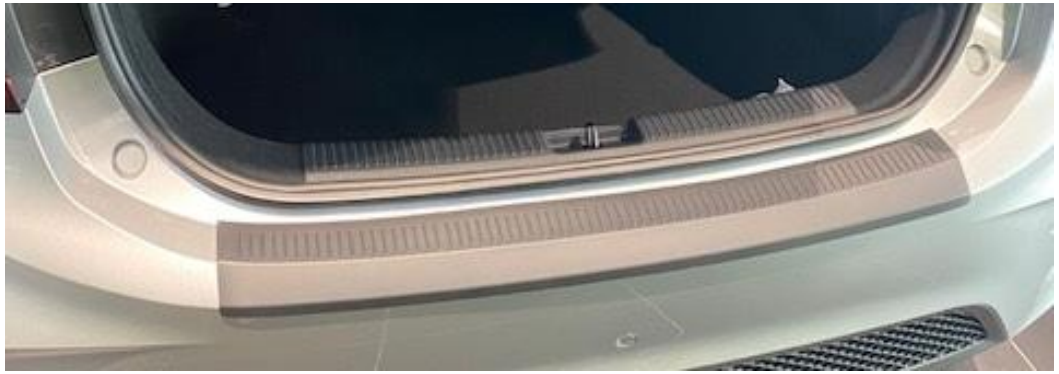



Ochrana zadního nárazníku

Objednací číslo	Cena pro zákazníka
ACMG3HE107	~~2 390 Kč vč. DPH~~
Akční cena	**690 Kč vč. DPH**

- Chrání před poškozením nákladové hrany
- Černý plast - PE
- nalepovací



*Obrázek je pouze ilustrační.

Ochranná deka nárazníku

Objednací číslo	Cena pro zákazníka
ACMGALL142	~~490 Kč vč. DPH~~
Akční cena	**390 Kč vč. DPH**

- Chrání před poškozením nákladové hrany
- Vodě odolná
- Bezpečnostní odrazka
- Úchyt na suchý zip



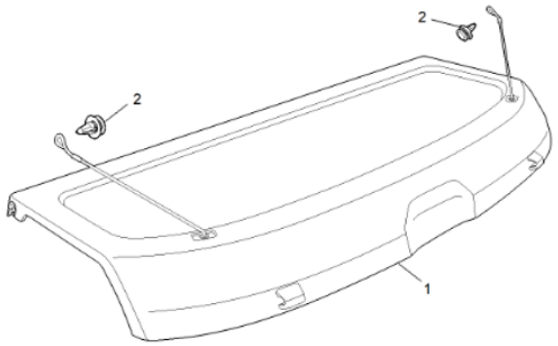

Kryt zavazadlového prostoru

Objednací číslo	Cena pro zákazníka
11198046	~~3 109 Kč vč. DPH~~
Akční cena	**1 590 Kč vč. DPH**

Objednací číslo - úchyty	Cena pro zákazníka
10116060	26 Kč vč. DPH

- Pro výbavu Excite a Essential
- Objednat 2ks úchytů



*Obrázek je pouze ilustrační.

Lapače nečistot

Objednací číslo	Cena pro zákazníka
SAC1500768	~~1 590 Kč vč. DPH~~
Akční cena	**890 Kč vč. DPH**

- Sada 4 ks, přední a zadní
- Plastové s logem MG





Střešní nosič MG

Objednací číslo	Cena pro zákazníka
SAC1500208	~~9 590 Kč vč. DPH~~
Akční cena	**1 990 Kč vč. DPH**

- Černý, hliníkový
- Zatížení střechy max. 80 kg

Tažné zařízení odnímatelné







Objednací číslo	Cena pro zákazníka
ACMG3HE111	~~8 990 Kč vč. DPH~~
Akční cena	**6 490 Kč vč. DPH**

Objednací číslo	Cena pro zákazníka
ACMGALL112 – 13-pol. elektroinstalace	4 990 Kč vč. DPH
ACMGALL112B – 13-pol. elektroinstalace	4 990 Kč vč. DPH

- Zatížení dle homologace vozu - 500 kg / 50 kg
- Elektroinstalace …112 a 112B jsou plnohodnotné vzájemné náhrady







Vyhřívání předních sedadel

Objednací číslo	Cena pro zákazníka
ACMG3HE120	~~6 790 Kč vč. DPH~~
Akční cena	**5 790 Kč vč. DPH**

- Pouze pro výbavy Excite, Essential a Emotion
- 3 stupňové ovládání
- Spínače na středovém tunelu



Sada na opravu pneumatik

Objednací číslo	Cena pro zákazníka
SAC1000788 (lepidlo)	~~690 Kč vč. DPH~~
Akční cena	**490 Kč vč. DPH**

Objednací číslo	Cena pro zákazníka
SAC1000798 (kompresor)	~~930 Kč vč. DPH~~
Akční cena	**590 Kč vč. DPH**

- Sada nástavců na různé ventily
- Napájení z autozásuvky
- Návod součástí balení



Sada pro MG3 – 16“

Objednací číslo	Cena pro zákazníka
MGWNK2436HL / R	~~26 980 Kč vč. DPH~~
Akční cena	**20 980 Kč vč. DPH**

- sada se snímači TPMS a pneumatikou NOKIAN TYRES SNOWPROOF 1 – 195/55 R16 91H
- pro objednání sady je nutné objednat 2ks levého a 2ks pravého kola
- kola jsou bez středové krytky MG, možné objednat - 10391107
- odkaz na energetický štítek



Find your *more*